T: +48 32 726 72 04
www.aikondistribution.com

# Zanzariera scorrevole ad anta singola

## Profili della zanzariera scorrevole

Profilo telaio "MPR"

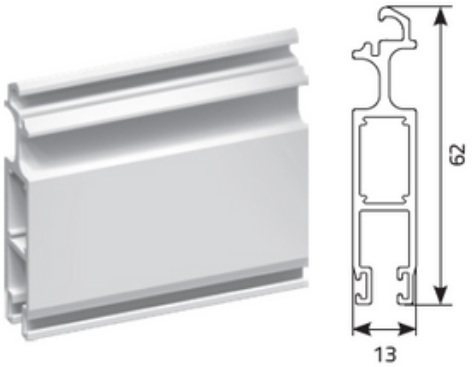


Profilo della guida tipo "Z"

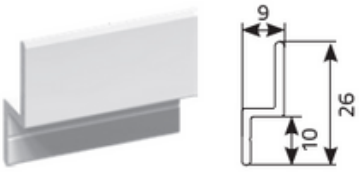


Profilo della guida tipo "U"

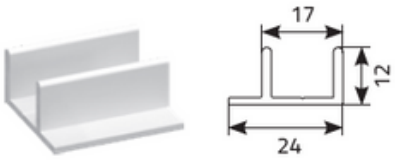


Profilo della guida tipo "F1"

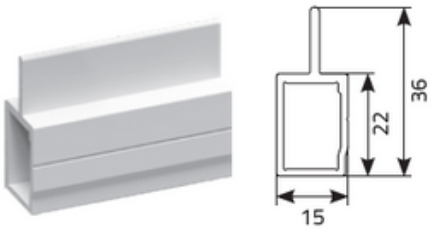


**Zanzariera ad anta singola**

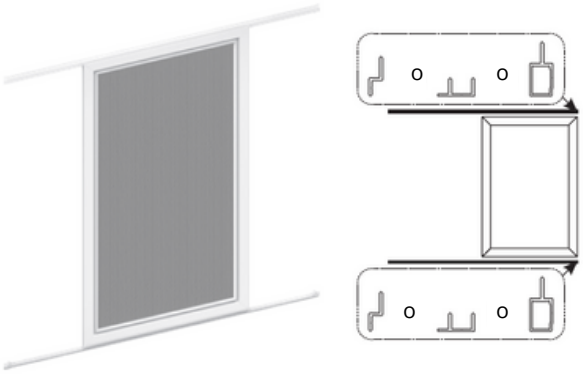
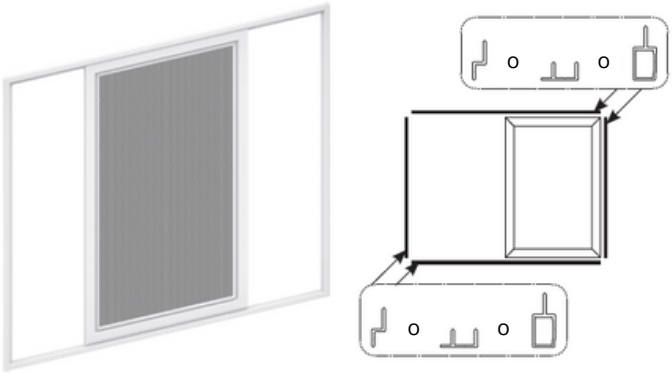
**Zanzariera ad anta singola con telaio**