T: +48 32 726 72 04
www.aikondistribution.com

Zanzariera orizzontale a rullo

Tipo di montaggio/misura

altezza dell'apertura aumentata di due guide (Wr)

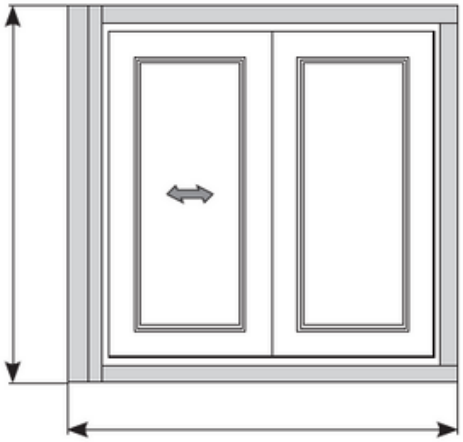

larghezza dell'apertura aumentata della larghezza della guida e della scatola (Sr)

Sezione trasversale della scatola

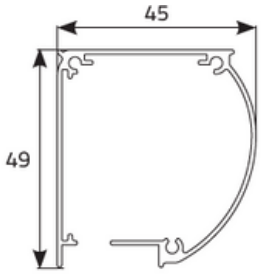

S - Larghezza dell'apertura
Sr - Larghezza di ordinazione
W - Altezza dell'apertura
Wr - Altezza di ordinazione
R - La dimensione della scatola

dimensione della scatola
Sr = S + 49mm +32mm
Wr = W + 2 x 32mm

Guida dritta

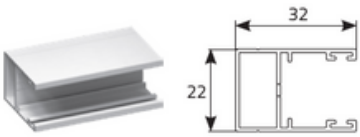

guida con incorporamento (a pagamento)

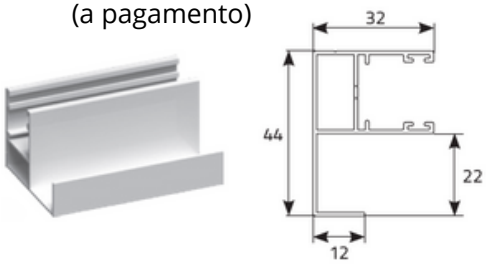
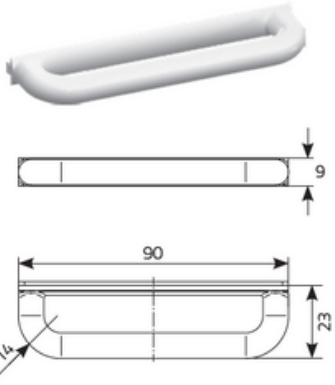
Maniglia in PVC